ETSYSTEM®

direkt vom Hersteller
directly from the manufacturer
Made in Germany

DC-Quelle mit gepulstem Ausgang
DC source with pulsed output

Die Option gepulster DC - Ausgang ermº glicht es mit der Laborstromquelle der Serie LAB/HP nicht nur eine normale Gleichspannung zu erzeugen, sondern auch eine pulsierende Gleichspannung.

So hat der Kunde mit der Laborstromquelle LAB/HP mit zusª tzlicher Option gepulster Ausgang die Mº glichkeit Rechtecksignale mit variabler Frequenz, Tastgrad und Pulsanzahl zu erzeugen. Die Frequenz lª sst sich dabei in eine Bereich von 1 bis 500Hz einstellen. Der Tastgrad ist frei einstellbar zwischen 1% und 99%, ebenfalls die Anzahl der Pulse kann von 1 - 4.000.000 vom Anwender definiert werden oder auch als Dauerbetrieb. ¦ ber diese Funktionen hinaus, kann diese Option auch zum Zu- und Abschalten der angeschlossenen Last verwendet werden.

Nutzbar ist diese Option ¿ber unsere digitalen Schnittstellen, entsprechend der Gerª te Serie LAB/HP-standart verbaut RS232 und LAN oder optional wª hlbar: RS485, USB und IEEE 488.

Anwendungsgebiete f¿r eine solche Funktion finden sich in:

- ∇ Halbleitertest
- ∇ Betreiben von Plasmakammern
- ∇ Prozessquellen in der Elektrochemie
- ∇ Schnelles trennen von Lasten.

Realisiert wird diese Funktion durch die Nachschaltung eines elektronischen Schalters am Ausgang der DC-Quelle.

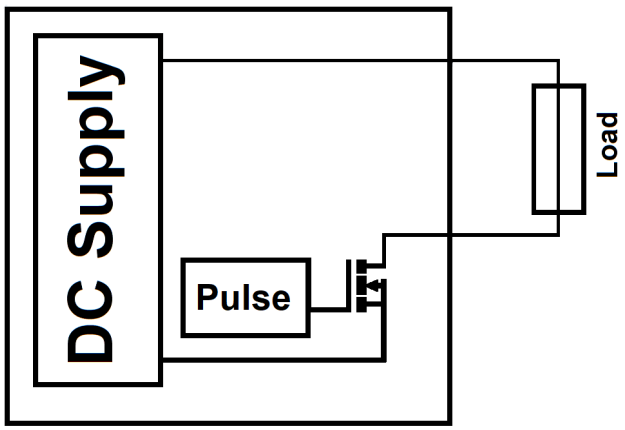

The pulsed DC output option enables the LAB/HP series laboratory power source to generate not only a normal DC voltage, also a pulsating DC voltage.

Thus, with the LAB/HP laboratory power source with the additional pulsed output option, the customer has the possibility to generate square-wave signals with variable frequency, duty cycle and number of pulses. The frequency can be set in a range from 1 to 500 Hz. The duty cycle is freely adjustable between 1% and 99%, the number of pulses can also be defined by the user from 1 - 4,000,000 or as continuous operation. In addition to these functions, this option can also be used to switch the connected load on and off.

This option can be used via our digital interfaces, corresponding to the devices of the LAB/HP series - standard RS232 and LAN or optionally selectable: RS485, USB or IEEE 488.

Application areas for such a function can be found in:

- ∇ Semiconductor test
- ∇ Operation of plasma chambers
- ∇ Process sources in electrochemistry
- ∇ Fast separation of loads.

This function is realised by connecting an electronic switch at the output of the DC source.

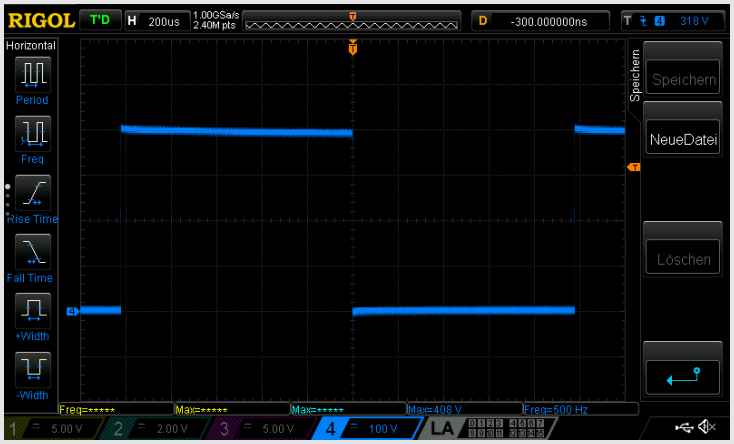

ET System electronic GmbH
www.et-system.de
Hauptstraße 119 – 121
D – 68804 Altlußheim
Vertrieb Kontakt: Tel.: +49 (0)6205 / 394 80
Sales contact: info@et-system.de